RANGOS®
Advanced technology GERMANY

CATALOGUE

Bath & Kitchen 2023

1900 066 686 CSKH@rangos.vn www.rangos.vn

GIỚI THIỆU

RANGOS – THƯƠNG HIỆU THIẾT BỊ PHÒNG TẮM HÀNG ĐẦU VIỆT NAM

Thuộc sở hữu của Công ty cổ phần sản xuất và thương mại THP Việt Nam, Rangos là thương hiệu chuyên sản xuất và phân phối thiết bị vệ sinh cao cấp hàng đầu Việt Nam với các sản phẩm gồm: sen vòi, phụ kiện nhà tắm, gương, tủ chậu lavabo, bồn tắm, bồn cầu, phòng xông...

Chúng tôi cam kết mang lại những giá trị hoàn mỹ nhất tới khách hàng với slogan:

"Only produce high quality Products - Chỉ sản xuất các sản phẩm chất lượng cao".

Thiết bị vệ sinh Rangos tin tưởng vào những gì mình đang làm và cống hiến cho xã hội bằng chính giá trị của sản phẩm Rangos. Chúng tôi tự hào khi luôn giữ vững tinh thần "Chỉ sản xuất các sản phẩm chất lượng cao" của mình trong suốt hơn 1 thập kỷ qua. Rangos mang một sứ mệnh đó chính là cung cấp các thiết bị nhà tắm chất lượng, nâng cao giá trị cuộc sống cho mỗi khách hàng. Bằng sự đóng góp to lớn của khách hàng và các đối tác trong những năm vừa qua, thiết bị vệ sinh Rangos mới đạt được những thành tựu như ngày hôm nay. Chúng tôi sẽ không ngừng phát triển và vươn xa hơn nữa để đồng hành cùng quý khách hàng trong những năm tới.

www.rangos.vn

CHẤT LƯỢNG SẢN PHẨM

TEM BẢO HÀNH ĐIỆN TỬ RANGOS

Để đảm bảo quyền lợi của khách hàng khi mua hàng tại các hệ thống của Rangos, trên các sản phẩm đều phải có tem bảo hành điện tử của hãng. Kích hoạt bảo hành ngay khi mua, quý khách hàng dễ dàng tra cứu thông tin sản phẩm và nhận diện hàng chính hãng từ Rangos. Vì vậy, khi mua hàng quý khách vui lòng lưu ý đến tem này được dán lên trên tất cả các sản phẩm, để có thể mua được hàng chất lượng và đúng thương hiệu Rangos.

SẢN PHẨM ĐƯỢC KIỂM NGHIỆM TẠI TỔNG CỤC TIÊU CHUẨN ĐO LƯỜNG CHẤT LƯỢNG

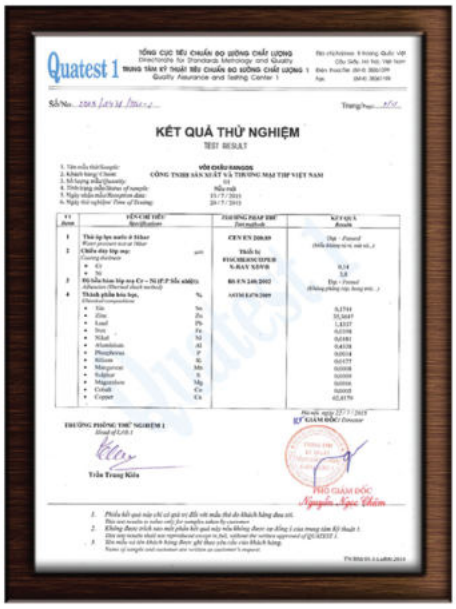

ISO 9001 SGS | UPC | LOW-LEAD IAPMO R&T | NSF/ANSI 61 IAPMO R&T | EUROPE CE | EUROPE EN1111 | EUROPE EN817

CÔNG NGHỆ MEN SỨ RANGOS

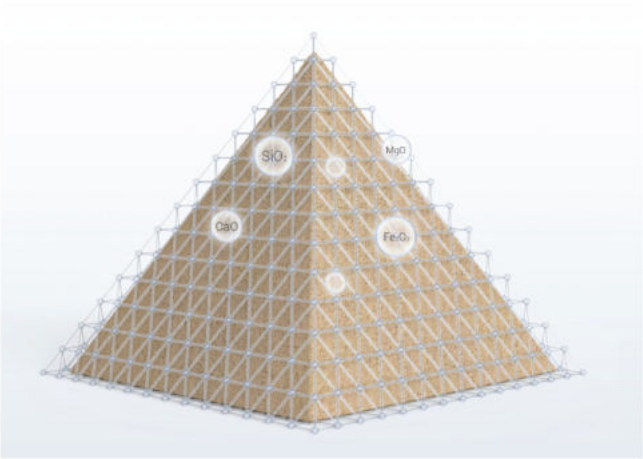

Fireclay chất lượng cao

Công nghệ FFC **(Fine Fireclay)** sử dụng cao lanh chất lượng cao và các nguyên liệu thô khác được nung ở nhiệt độ cao để tạo hình sau khi điều chỉnh kích thước hạt. Sản phẩm được nung có biến dạng tối thiểu và độ đều đặn cao.

Lớp men **Diamond Nano** được nung ở nhiệt độ cao 1280°C để tạo thành lớp men tráng sáng bóng đẹp độc đáo. Độ dày của lớp men hình thành dày từ 0,6mm đến 0,8mm, lớp men dày và không dễ bị ố bẩn.

ION bạc ức chế sự phát triển của vi khuẩn.

Rangos sử dụng công nghệ lớp phủ **ion bạc** để tráng men, có thể ức chế hiệu quả sự phát triển của vi khuẩn như **Escherichia coli** và vi khuẩn **Staphylococcus aureus**.

Men tự làm sạch **Diamond Nano Ceramic**

Kháng khuẩn hiệu quả bảo vệ sức khỏe toàn diện.

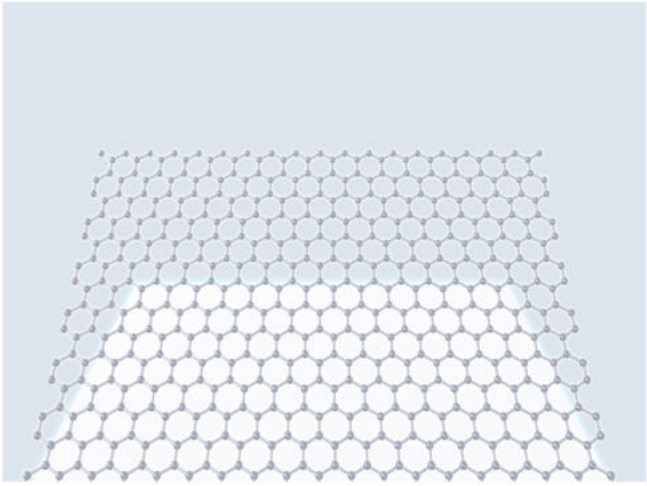

TIÊU CHUẨN HÀNG ĐẦU THẾ GIỚI

Bẫy ngăn mùi S-TRAP

Lỗ thải được tráng men hoàn toàn để đảm bảo rằng nó đủ nhẵn để đẩy lùi cặn bẩn và vết bẩn. Bẫy ngăn mùi S-TRAP với chiều cao nắp nước lý tưởng là 55mm giúp ngăn chặn các khí độc hại trong cống thoát vào phòng và có vai trò khử mùi.

Hấp thụ nước thấp hơn **độ hút nước <0,2%**. Mật độ sứ và men cao hơn, ít có khả năng bị vấy bẩn.

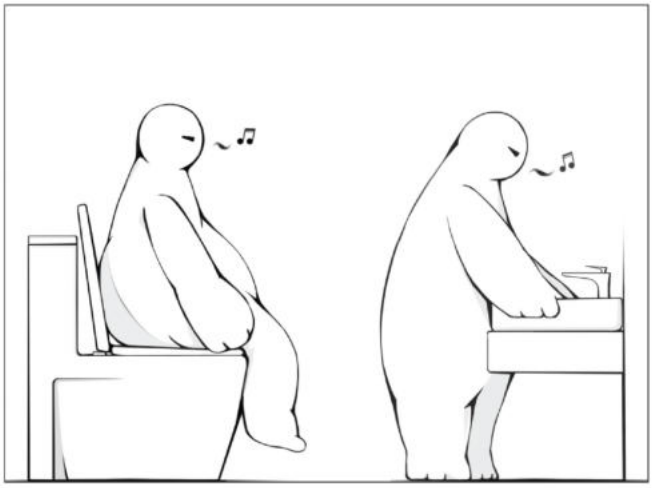

Men sứ Rangos có độ chịu tải tốt hơn

Chịu tải lên tới **400kg** vượt quá mức tiêu chuẩn của một sản phẩm sứ khi dùng thường xuyên và đảm bảo an toàn cho người sử dụng.

Với công nghệ hiện đại và hiệu quả cao làm giảm ô nhiễm tiếng ồn, tối ưu thời gian sản xuất và tiết kiệm lao động.

Robot tự động phun tráng men để bảo vệ sức khỏe và cho ra sản phẩm có chất lượng tổng thể.

Thiết bị tự động công nghệ cao với hệ thống điều khiển thông minh, đảm bảo chất lượng đồng nhất và hiệu quả sản xuất cao hơn.

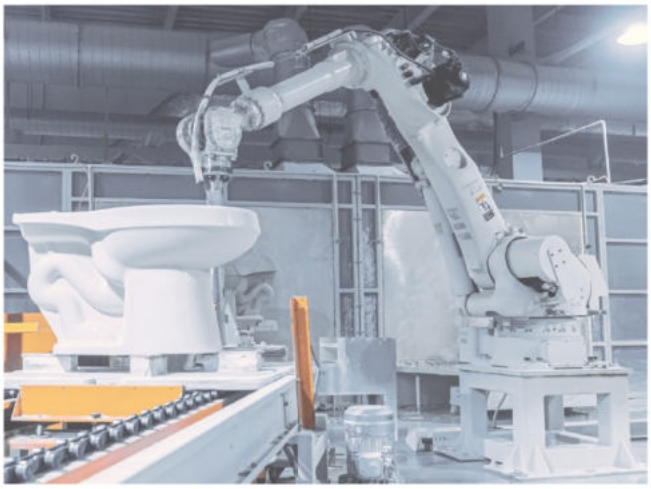

BỒN CẦU THẾ HỆ MỚI

CHỐNG BÁM BẨN VÀ VI KHUẨN HIỆU QUẢ

- Tính năng xả siêu sạch
- Siêu tiết kiệm nước
- Tính thẩm mỹ cao
- Tiết kiệm tối đa thời gian vệ sinh

CÔNG NGHỆ **DIAMOND NANO CERAMIC 1280°C**

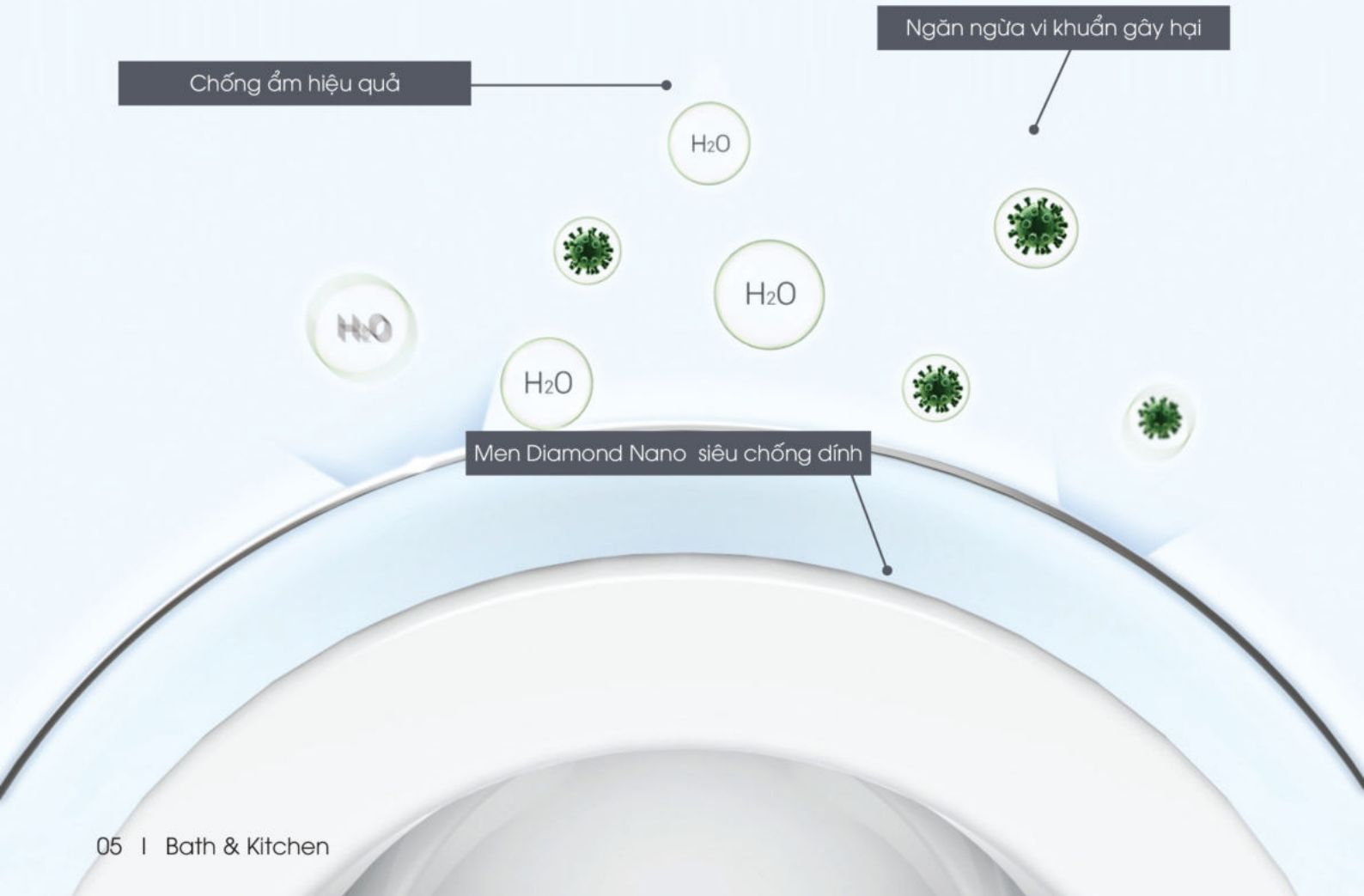

Chú thích biểu tưởng

- Chức năng xả 2D xoáy 360°
- Vành rim không góc khuất xả xoáy 360°
- Chức năng xả 4D xoáy 360°
- Chức năng xả 6D siêu xoáy 360°
- Chức năng xả mưa êm ái
- Tốc độ thoát nước phản lực
- Nắp nhựa đóng mở êm ái

Chế độ bảo hành

- Bảo hành nước men trọn đời
- Bảo hành phụ kiện nhấn xả 5 năm

BẪY NGĂN MÙI
S-TRAP

NÓI LỜI TẠM BIỆT VỚI MÙI HÔI

Bẫy ngăn mùi S-TRAP có thể chặn các khí độc hại trong cống thoát vào phòng và có vai trò khử mùi, nếu độ cao quá nông thì mùi hôi sẽ không thể xử lý được, còn nếu độ cao quá sâu sẽ dễ văng ra ngoài. Theo thí nghiệm khoa học, chiều cao phù hợp nhất của nắp nước bồn cầu là 50-60mm, và 55mm có đặc tính khử mùi và ngăn chặn nên chiều cao nắp nước của chúng tôi được quy định là 55mm.

Bồn cầu một khối

RG - 8029

Size: D670 x R390 x C785mm

5.560.000đ

Bồn cầu một khối

RG - 8037

Size: D700 x R375 x C755mm

5.440.000đ

Bồn cầu một khối

RG - 8072

Size: D720 x R390 x C650mm

6.440.000đ

Bồn cầu một khối

RG - 8082

Size: D720 x R390 x C630mm

6.110.000đ

Bồn cầu một khối

RG - 8088

Size: D590 x R365 x C710mm

6.110.000đ

Bồn cầu một khối

RG - 8089

Size: D695 x R380 x C745mm

6.840.000đ

BỘ XẢ BỒN CẦU
FILTER
ỔN ĐỊNH HÀNG ĐẦU THẾ GIỚI

- Công nghệ bộ xả tiên tiến
- Thương hiệu đến từ Thụy Sỹ
- Sản xuất bằng nhựa ABS LG Hàn Quốc
- Xả khỏe, ổn định hàng đầu thế giới

Bồn cầu một khối
RG - 8090
Size: D670 x R380 x C715mm
6.490.000đ

Bồn cầu một khối
RG - 8091
Size: D680 x R370 x C730mm
7.670.000đ

Bồn cầu một khối
RG - 8092
Size: D730 x R400 x C720mm
7.110.000đ

Bồn cầu một khối
RG - 8093
Size: D640 x R355 x C725mm
6.220.000đ

Bồn cầu một khối
RG - 8094
Size: D690 x R375 x C660mm
7.000.000đ

Bồn cầu một khối
RG - 8096
Size: D660 x R360 x C770mm
6.180.000đ

Chậu bán âm bàn

RG - 80001

Size: D600 x R400 X C140mm

3.110.000đ

Chậu bán âm bàn

RG - 80001B

Size: D420 x R420 X C140mm

2.670.000đ

Chậu dương bàn

RG - 80002

Size: D530 x R370 X C130mm

2.890.000đ

Chậu dương bàn

RG - 80003

Size: D500 x R400 X C140mm

2.890.000đ

Chậu dương bàn

RG - 80004

Size: D550 x R420 X C140mm

2.890.000đ

Chậu dương bàn

RG - 80005

Size: D600 x R370 X C120mm

3.220.000đ

Chậu dương bàn

RG - 80005B

Size: D500 x R370 X C120mm

2.780.000đ

Chậu bán âm bàn

RG - 80006

Size: D500 x R420 X C155mm

2.670.000đ

Chậu dương bàn
RG - 80007
Size: D360 x R360 X C115mm
2.440.000đ

Chậu dương bàn
RG - 80008
Size: D600 x R340 X C110mm
3.220.000đ

Chậu dương bàn
RG - 80008B
Size: D365 x R365 X C120mm
2.780.000đ

Chậu dương bàn
RG - 80009
Size: D410 x R410 X C180mm
2.220.000đ

Chậu dương bàn
RG - 80010B
Size: D400 x R400 X C140mm
1.780.000đ

Chậu treo góc tường
RG - 80011
Size: D330 x R330 X C130mm
1.890.000đ

Chậu dương bàn
RG - 80012
Size: D410 x R410 X C145mm
2.220.000đ

Chậu dương bàn
RG - 80013
Size: D600 x R420 X C155mm
3.220.000đ

Chậu dương bàn
RG - 80013B
Size: D460 x R420 X C155mm
2.780.000đ

Chậu dương bàn
RG - 80013C
Size: D400 x R420 X C155mm
2.560.000đ

Chậu dương bàn
RG - 80014
Size: D425 x R425 X C120mm
2.330.000đ

Chậu dương bàn
RG - 80015
Size: D385 x R385 X C135mm
2.220.000đ

Chậu dương bàn
RG - 80015B
Size: D385 x R385 X C135mm
2.560.000đ

Chậu dương bàn
RG - 80016
Size: D500 x R400 X C135mm
2.560.000đ

Chậu dương bàn
RG - 80016B
Size: D500 x R400 X C135mm
2.890.000đ

Chậu dương bàn
RG - 80017
Size: D430 x R430 X C130mm
2.330.000đ

Chậu dương bàn
RG - 80018
Size: D415 x R415 X C135mm
3.160.000đ

Chậu treo tường
RG - 6107B
Size: D530 x R360 X C450mm
3.020.000đ

Chậu treo tường
RG - 6108B
Size: D480 x R350 X C460mm
3.020.000đ

Chậu treo tường
RG - 6109
Size: D530 x R420 X C475mm
3.090.000đ

Chậu treo chân lửng
RG - 6006-1
Size: D410 x R360 x C500mm
2.000.000đ

Chậu treo chân lửng
RG - 6006-3
Size: D410 x R360 x C500mm
2.000.000đ

Chậu chân dài
RG - 6007-1
Size: D600 x R470 x C845mm
2.440.000đ

Chậu chân dài
RG - 6007-3
Size: D600 x R470 x C845mm
2.440.000đ

Chậu dương bàn mạ Matt Black
RG - DE8001
Size: D400 x R400 X C140mm
4.220.000đ

Chậu dương bàn mạ vàng
RG - DE8002
Size: D415 x R415 X C135mm
5.780.000đ

Chậu dương bàn mạ vàng
RG - DE8003
Size: D400 x R400 X C140mm
4.220.000đ

Chậu dương bàn vân đá
RG - DE8004
Size: D400 x R400 X C140mm
3.000.000đ

Chậu dương bàn vân đá
RG - DE8005
Size: D400 x R330 X C145mm
3.000.000đ

Chậu dương bàn vân đá
RG - DE8006
Size: D400 x R330 X C145mm
3.000.000đ

Chậu dương bàn vân đá
RG - DE8007
Size: D385 x R385 X C135mm
3.000.000đ

Chậu dương bàn vân đá
RG - DE8008
Size: D500 x R400 X C135mm
3.560.000đ

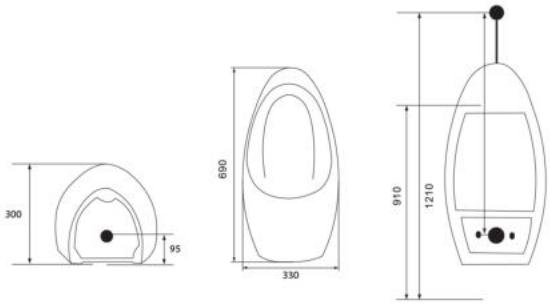

Tiểu nam treo tường

RG - 8101

- Thiết kế đơn giản và tinh tế
- Size: D300 x R330 X C690mm
- Kháng khuẩn, chống bám bẩn hiểu quả
- Van xả cơ linh hoạt
- Lỗ thoát ngang vào tường
- Phù hợp sử dụng với gia đình, nơi công cộng.
- Dễ lắp đặt và sử dụng.

2.770.000đ

** Tặng kèm van nhấn*

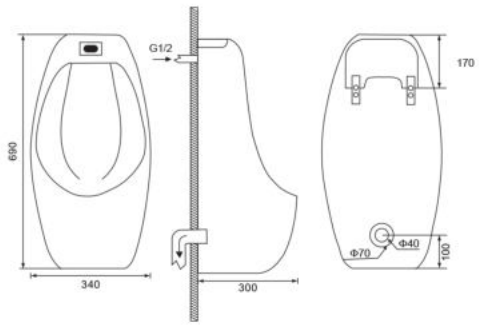

Tiểu nam treo tường cảm ứng

RG - 8101A

- Thiết kế đơn giản và tinh tế
- Size: D300 x R340 X C690mm
- Kháng khuẩn, chống bám bẩn hiểu quả
- Xả cảm ứng tiện lợi
- Lỗ thoát ngang vào tường
- Phù hợp sử dụng với gia đình, nơi công cộng.
- Dễ lắp đặt và sử dụng.

5.220.000đ

SEN VÒI CAO CẤP RANGOS

Sen vòi cao cấp Rangos với những sản phẩm đa dạng mẫu mã, chất lượng được kiểm định và được khách hàng tin dùng trong nhiều năm qua.
Rangos luôn đặt chất lượng sản phẩm và khách hàng lên hàng đầu, chính vì thế Rangos luôn thay đổi và nâng cấp hệ thống sản phẩm để làm sao có thể đáp ứng được thị trường thiết bị phòng tắm tại Việt Nam một cách tốt nhất.

Chế độ bảo hành

- Sen cây bảo hành 60 tháng, 36 tháng phụ kiện khác
- Vòi lavabo bảo hành 60 tháng
- Sen vòi bộ bảo hành 36 tháng, 36 tháng phụ kiện khác

Công nghệ

- Công nghệ mạ Matt Black
- Công nghệ mạ vàng sơn tĩnh điện
- Công nghệ mạ crom sáng bóng

RG - 304VC1

Sen cây tắm đồng mạ vàng crom cao cấp

- Thiết kế Sang trọng, đẳng cấp
- Chất liệu đồng
- Bát sen đỉnh bằng nhựa ABS siêu bền
- Bát sen nhỏ hai chức năng tắm
- Dây cấp nước mạ vàng 150cm
- Mạ crom sáng bóng + PVD

7.000.000đ

RG - 304V3B

Vòi Lavabo nóng lạnh gắn chậu

- Chất liệu đồng
- Mạ crom sáng bóng + PVD

2.770.000đ

RG - 301
Sen cây đồng cao cấp
6.440.000đ

RG - 302
Sen cây đồng cao cấp
6.000.000đ

RG - 307
Sen cây đồng cao cấp
3.260.000đ

RG - 301V1
Vòi lavabo gắn chậu
2.330.000đ

RG - 301V2
Vòi lavabo gắn bàn
3.220.000đ

RG - 312
Sen cây đồng cao cấp
5.000.000đ

RG - 318B
Sen cây đồng cao cấp
4.550.000đ

RG - 326
Sen cây đồng cao cấp
4.110.000đ

RG - 102
Vòi lavabo gắn chậu
2.110.000đ

RG - 104
Vòi lavabo gắn bàn
2.530.000đ

RG - 01SB
Bộ sen tắm nóng lạnh
1.550.000đ

RG - 01SBX
Bộ sen tắm nóng lạnh
1.660.000đ

RG - 01SBD
Vòi lavabo gắn chậu
1.660.000đ

RG - 01S
Bộ sen tắm nóng lạnh
1.620.000đ

RG - 01VB
Vòi lavabo gắn chậu
1.310.000đ

RG - 01VBX
Vòi lavabo gắn chậu
1.420.000đ

RG - 01VBD
Vòi lavabo gắn chậu
1.420.000đ

RG - 01V
Vòi lavabo gắn chậu
1.330.000đ

RG - SL01
Bộ cần trượt kèm vòi hoa sen
980.000đ

RG - 150CM
Dây sen tắm
140.000đ

RG - 07V1
Vòi lavabo gắn chậu
1.770.000đ

RG - 01V1
Vòi lavabo gắn chậu
1.440.000đ

RG - S03
Bát sen nhỏ
150.000đ

RG - 07V2
Vòi lavabo đặt bàn
2.330.000đ

RG - SLV04
Bộ sen liền vòi
1.750.000đ

RG - 02S
Bộ sen tắm nóng lạnh
1.530.000đ

RG - 03S
Bộ sen tắm nóng lạnh
1.680.000đ

RG - 04S
Bộ sen tắm nóng lạnh
1.750.000đ

RG - 06S
Bộ sen tắm nóng lạnh
1.880.000đ

RG - 02V
Vòi lavabo gắn chậu
1.200.000đ

RG - 03V
Vòi lavabo gắn chậu
1.400.000đ

RG - 04V
Vòi lavabo gắn chậu
1.460.000đ

RG - 06V
Vòi lavabo gắn chậu
1.620.000đ

RG - 02V1
Vòi lavabo gắn chậu
1.440.000đ

RG - 03V1
Vòi lavabo gắn chậu
1.440.000đ

RG - 04V1
Vòi lavabo gắn chậu
1.510.000đ

RG - 603
Bộ xịt vệ sinh
260.000đ

RG - SLV02
Bộ sen liền vòi
1.750.000đ

RG - SP02 - NHỰA
Bộ xifon rút **có** thoát sàn
180.000đ

RG - SP02B - NHỰA
Bộ xifon rút **không** thoát sàn
180.000đ

RG - D60
Gương trơn
Size: 600 x 600 x 5mm
1.020.000đ

RG - D60S
Gương trơn bo góc
Size: 600 x 600 x 5mm
1.260.000đ

RG - LED D60
Gương led hắt cạnh
Size: 600 x 600 x 5mm
1.770.000đ

RG - LED D60AU
Gương led **ON/OFF**
Size: 600 x 600 x 5mm
2.620.000đ

RG - 6080
Gương trơn
Size: 600 x 800 x 5mm
770.000đ

RG - 6080C
Gương trơn bo góc
Size: 600 x 800 x 5mm
820.000đ

RG - LED 6080
Gương led hắt cạnh
Size: 600 x 800 x 5mm
2.220.000đ

RG - LED 6080AU
Gương led **ON/OFF**
Size: 600 x 800 x 5mm
3.280.000đ

RG - 5070
Gương trơn
Size: 500 x 700 x 5mm
620.000đ

RG - 5070C
Gương trơn bo góc
Size: 500 x 700 x 5mm
660.000đ

RG - E5070
Gương tròn vát
Size: 500 x 700 x 5mm
820.000đ

RG - E5070S
Gương tròn sóng
Size: 500 x 700 x 5mm
1.040.000đ

RG - 501
Vòi bếp lạnh cần cứng
510.000đ

RG - 502
Vòi bếp lạnh cần cứng
510.000đ

RG - 503
Vòi bếp lạnh cần mềm
620.000đ

RG - 504
Vòi bếp lạnh cần mềm
620.000đ

RG - 507
Vòi bếp nóng lạnh
1.750.000đ

RG - 511B
Vòi bếp nóng lạnh
1.460.000đ

RG - 512
Vòi bếp nóng lạnh
1.460.000đ

RG - 514
Vòi bếp nóng lạnh cần mềm
1.550.000đ

RG - 524
Vòi bếp nóng lạnh
3.080.000đ

RG - 525
Vòi bếp nóng lạnh
3.080.000đ

RG - 526
Vòi bếp **rút** nóng lạnh
2.770.000đ

RG - 527
Vòi bếp **rút** nóng lạnh
2.770.000đ

RG - PK1 SUS 304

Bộ phụ kiện gương

1.270.000đ

RG - PK106
Thanh treo khăn

RG - PK101
Kệ xà phòng

RG - PK102
Móc áo

RG - PK105
Kệ gương

RG - PK103
Kệ đựng ly

RG - PK104
Lô giấy

RG - PK1B SUS 304

Bộ phụ kiện gương

1.450.000đ

RG - PK106B
Thanh treo khăn

RG - PK101B
Kệ xà phòng

RG - PK102B
Móc áo

RG - PK105B
Kệ gương

RG - PK103B
Kệ đựng ly

RG - PK104B
Lô giấy

RG - PK7 SUS 304

Bộ phụ kiện gương

2.380.000đ

RG - PK706
Thanh treo khăn

RG - PK701
Kệ xà phòng

RG - PK702
Móc áo

RG - PK705
Kệ gương

RG - P7203
Kệ đựng ly

RG - PK704
Lô giấy

CÔNG TY CP SẢN XUẤT & THƯƠNG MẠI THP VIỆT NAM

VPGD:U02-L20+L22, KĐT Đô Nghĩa, P. Yên Nghĩa, Q. Hà Đông, Hà Nội.

CN:13B, Đường Thạnh Lộc 29, P. Thạnh Lộc, Q. 12, TP. Hồ Chí Minh.

1900.066.686

CSKH@rangos.vn

www.rangos.vn